HPBC Solarmodul 120W 24V



Technische Daten

Artikelnummer	1182120
Maximale Leistung (Pmax)	120Wp
Maximale Spannung (Vmp)	36,94V
Maximaler Strom (Imp)	3,25A
Leerlaufspannung (Voc)	42,66V
Kurzschlußstrom (Isc)	3,44A
Temperaturkoeffizient von Voc	-0,270%/°C
Temperaturkoeffizient von Isc	+0,048%/°C
Temperaturkoeffizient von Leistung	-0,350%/°C
Normale Betriebszellentemperatur	45 ± 2°C
Betriebstemperatur	-40 ~ +85°C
Maximale Systemspannung	1000 VDC
Ausgangsleistungstoleranz	0 ~ +3%
Anschlussdose	IP67
Bypass Diode	3 Stk
Solarzellen	Mono 60 (3 × 20)
Anschlusskabel und Stecker	4mm² x 90cm, Solar Stecker (+/-)
Leistungsgarantie	25 Jahre
Abmessung (mm)	960 × 580 × 30
Gewicht (kg)	6,0

- HPBC Solarzellen
- 26% Zellenwirkungsgrad
- +3% Plus Toleranz Sortiert
- verstärkter Alurahmen
- TÜV Saar zertifiziert
- 25 Jahre Produktgarantie

Solarmodul maße und Kennlinie

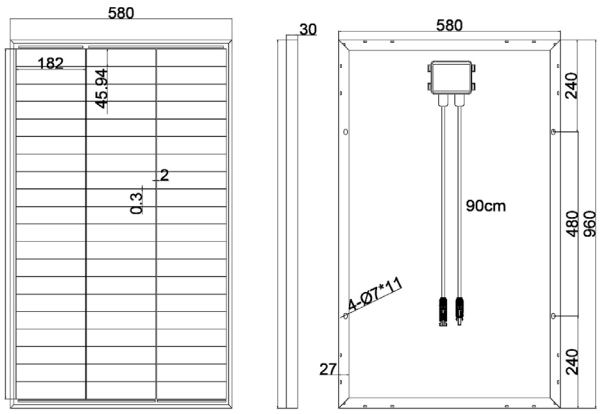

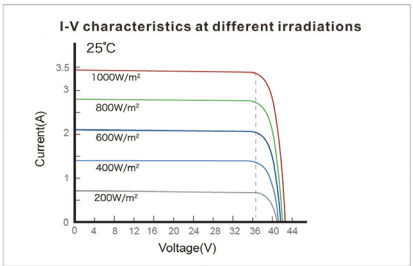

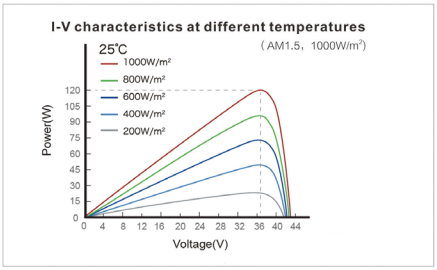

**Gemessen bei Standardtestbedingungen: Bestrahlungsstärke 1000 W/m², Luftmasse 1,5 Spektrum, Temperatur 25°C Elektrische Parameter von -5% bis +5%*

SolarV GmbH

Am Kronberger Hang 2,65824 Schwalbach a.T

+49 (0)61969076877

info@solarv.de

www.solarv.de